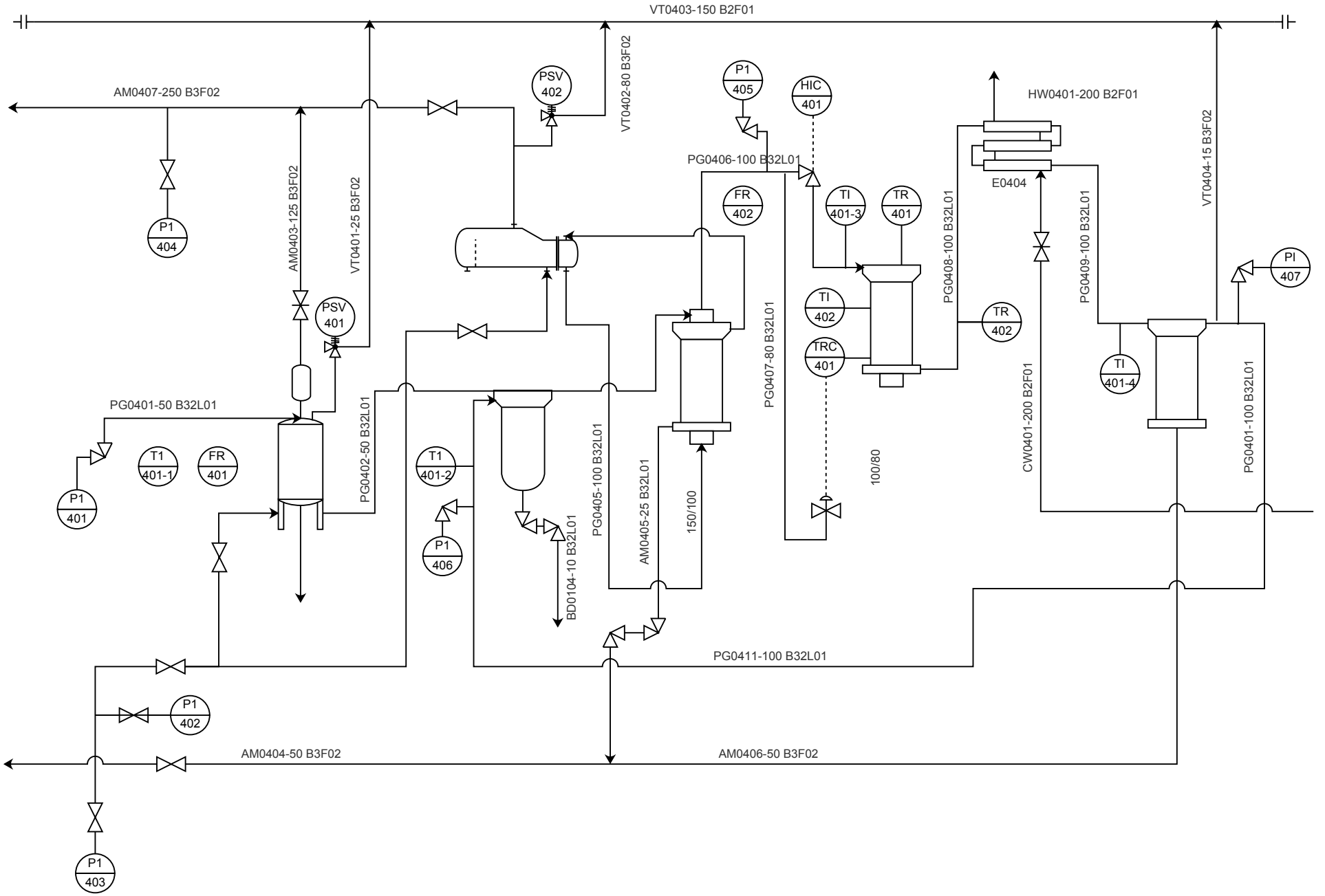
VT0403-150 B2F01
AM0407-250 B3F02
PSV 402
VT0402-80 B3F02
P1 405
HIC 401
HW0401-200 B2F01
VT0404-15 B3F02
PG0406-100 B32L01
E0404
P1 404
AM0403-125 B3F02
VT0401-25 B3F02
FR 402
TI 401-3
TR 401
PG0408-100 B32L01
PG0409-100 B32L01
PI 407
PSV 401
TI 402
TR 402
TRC 401
PG0407-80 B32L01
TI 401-4
PG0401-50 B32L01
PG0402-50 B32L01
T1 401-1
FR 401
T1 401-2
PG0405-100 B32L01
AM0405-25 B32L01
150/100
100/80
CW0401-200 B2F01
PG0401-100 B32L01
P1 401
P1 406
BD0104-10 B32L01
PG0411-100 B32L01
P1 402
AM0404-50 B3F02
AM0406-50 B3F02
P1 403